ТРАСТИНТЕК®
Техническое превосходство

+7 (495) 797-56-11
post@trustentec.ru
www.trustentec.ru

Завод-изготовитель продукции
ООО «ЛПСервис»

Опросный лист сигнализатора СИНТЕКОН-100-ПГ.

1	Предприятие, вид промышленности, тел/e-mail, контактное лицо	
2	Информация о процессе: контролируемая жидкость, ее температура и давление, кристаллизация, налипание, насыщение пузырьками газа	
3	Диапазон изменения температур окружающей среды	
4	Особенности места предполагаемой установки прибора и его ориентация в пространстве (при необходимости приложить эскиз)	
5	Характеристики подводящего кабеля или желаемая модель кабельного ввода, или количество кабельных вводов (1 или 2)	
6	Код заказа согласно примеру записи	
7	Примечания (Дополнительные требования)	

Схема обозначений (расшифровка позиций в таблице 1):

СИНТЕКОН-100-ПГ – 1 – 2 – 3 – 4 – 5 – 6 – 7 – 8 – 9

Таблица 1

№пп	Наименование	Варианты
1	Высота стойки А, мм	40 - 100
2	Длина поплавка В, мм	80 - 150
3	Материал поплавка (желательно согласовать размеры)	НС - нержавеющая сталь; ПЛ – пластик (поливинилхлорид)
4	Узел уплотнения	Ф - фланец (требуется согласование) Сп – специальный, по заказу
5	Количество точек контроля, срабатывание	1 (верх) – срабатывание при верхнем положении поплавка; 1 (низ) - срабатывание при нижнем положении поплавка; 2 – срабатывание при крайних положениях поплавка
6	Вид взрывозащиты	Exd – маркировка 1 Ex d IIC T6 Gb X; Ex ia – маркировка 1Ex ia IIC T6 Ga X
7	Среда или плотность среды	XXXX указать плотность среды, кг/м
8	Дополнительная термоизоляция ХИТТЕРМ	О - Без термочехла ДТ - Дополнительная термоизоляция ХИТТЕРМ (необходимо заполнить опросный лист)
9	Вариант исполнения	С - Стандартное (гарантия 24 месяца, срок службы 12 лет) У - Усиленное (гарантия 36 месяцев, срок службы 20 лет)

Пример записи:

СИНТЕКОН-100-ПГ– 60 – 150 – НС – Ф – 1(верх) – Exd – 856 – ДТ – С

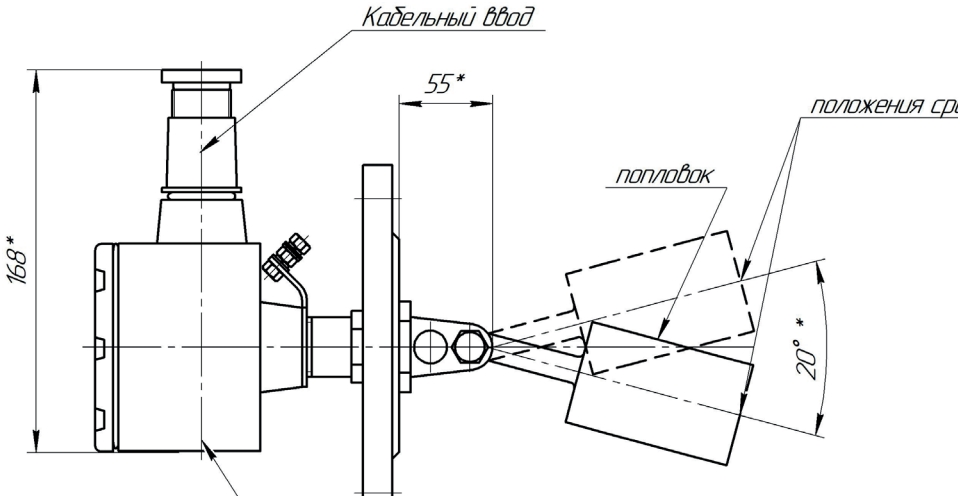

Форма для заполнения

Соответствие таблице №	1	2	3	4	5	6	7	8	9
Ваши данные →									